ԴԻԱՖՐԱԳՄԱ Դմ-2

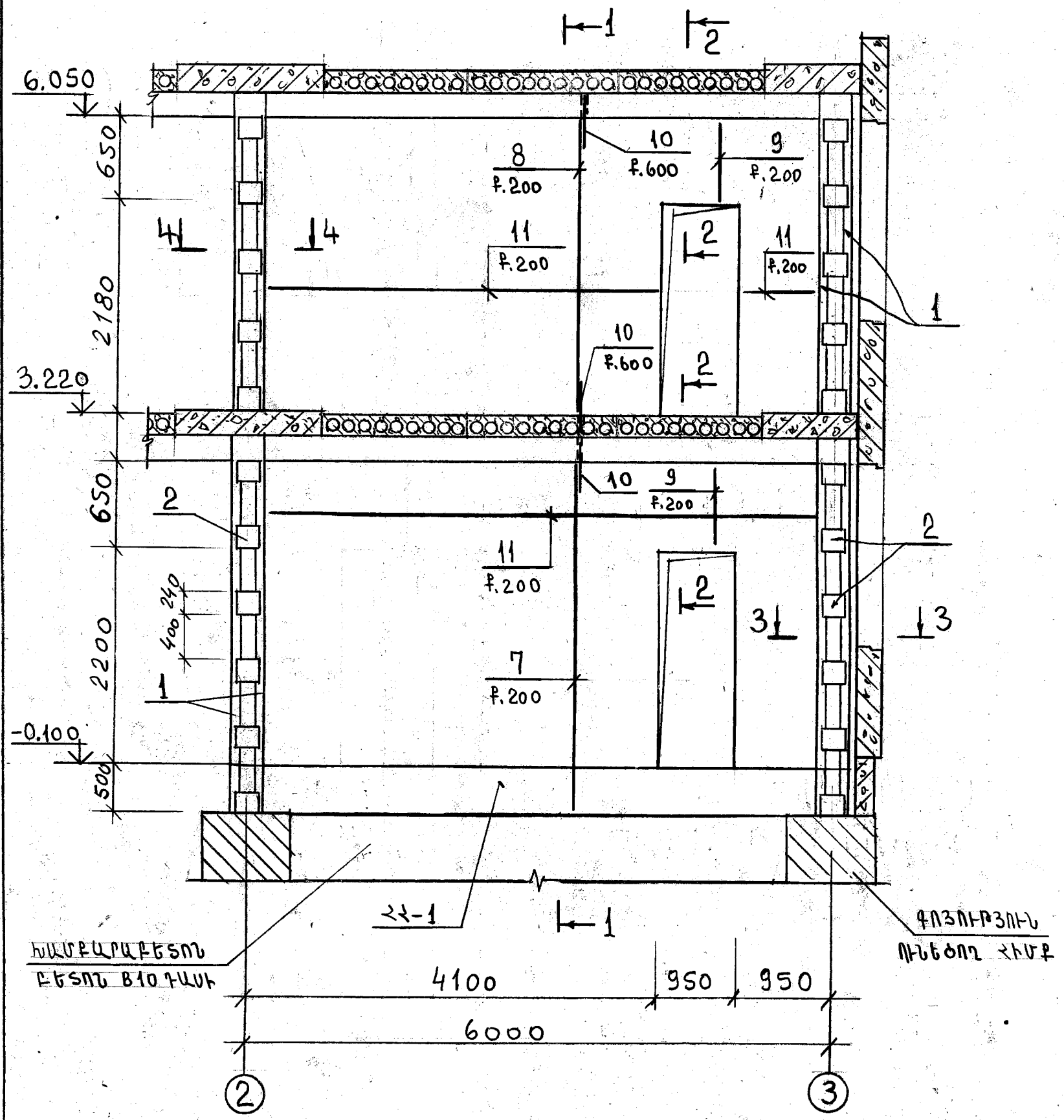

1 - 1

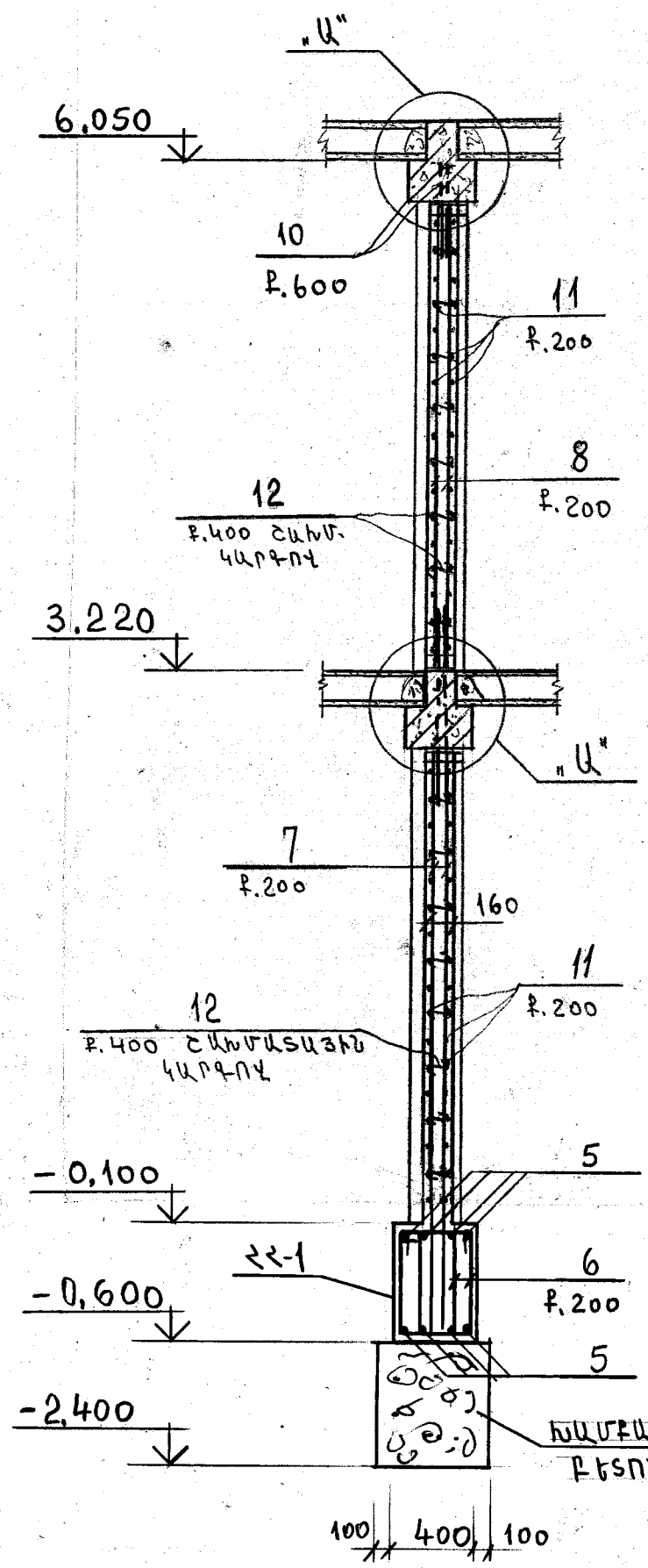

2 - 2

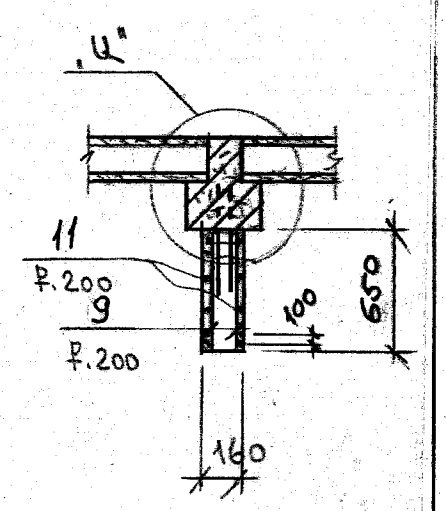

ՏՆՕՐԵՆ	Մ.ՀՈՒՄՆՅԱՆ		TGQ - 06 ՃԱՄԲԱՐԱԿԻ ԹԻՎ 3 ՄԱՆԿԱՊԱՐՏԵԶԻ ՎԵՐԱԿԱՌՈՒՑՈՒՄ		
ՆԳՃ	Ն.ՍՏԵՓԱՆՅԱՆ				
ՆԱԽԱԳԾԵՑ	Ն.ՍՏԵՓԱՆՅԱՆ		ՃԱՐՏԱՐԱՊԵՏԱՇԻՆԱՐԱՐԱԿԱՆ ՄԱՍ	ՓՈՒԼ	ԹԵՐԹ	ԹԵՐԹԵՐ
ՍՏՈՒԳԵՑ	Ն.ՍՏԵՓԱՆՅԱՆ			ԱՆ	ՃԾ-27	49
			ԴԻԱՖՐԱԳՄԱ Դմ 2:	«ՄԱՌ ԵՎ ԴՈՒՍՏԵՐ» ՍՊԸ		